ソフトテニス個人戦組み合わせ【男子】

5ゲームマッチ　　7ゲームマッチ

武一	竹内　翔太　山本　裕人	1
武二	南山　優透　水野　光弥	2
武三	宮本 陽平　小泉 祐介	3
武六	出口　智博　谷口　心斗	4

武二	生田しゅうすけ　石本　翔太	5
[redacted]		
武六	酒田　育弥　川口　拓大	7
武二	此永　大起　板村　慶雅	8
武一	竹内　涼太　河原虎太郎	9

万葉	若泉　晴人　河野　司也	10
武三	山田 琉斗　夏目 大也	11
武二	菅谷　歩夢　小林　勇仁	12
武一	寺田　翔　寺田　翼	13

武三	橋本 淳　小林 椋	14
武二	田島　直哉　板村　皓雅	15
武一	山口　陽輝　紙屋　勇汰	16
武六	岩之谷真斗　上川　拓巳	17

武二	加藤　輝大　宮﨑　智己	18
武一	玉村　雄弥　飛坂　龍希	19
武三	田中 郁也　清水 翔吾	20
万葉	武内　駿介　角井　柊斗	21

武二	堤　孝太郎　笹田　尚志	22
武一	増田　泰斗　上林　滉弥	23
武三	吉本 向希　里永 騎星	24
武六	中畑　光我　笠嶋　元樹	25

武一	渡部　聖大　佐々木翔吾	26
武二	仲下　諒　織田　零也	27
武三	加藤　純　飯田 知己	28
武六	濵野真之介　宮下　泰樹	29
万葉	中村　幸輝　土田　一輝	30

武三	渡邉　匠　佐藤 生朋	31
武二	岡　健士　真柄秀太朗	32
武一	増田　諒太　中村賢太郎	33
武六	小林　拓生　高山　滉平	34

武三	井上 陽文　牧野 歩	35
武二	安川　翔　川原　琉椰	36
武六	小泉　智広　牧野　尊博	37
万葉	山田　悠太　岡部　優輝	38

武三	大谷 颯汰　飯田 優空	39
武一	酒井　颯真　横山　雄聡	40
万葉	松島　大翔　牧田　直純	41
武二	岡本　恭弥　梅本虎太朗	42

武一	藤井　貴司　岡川　翔	1
武六	出口　智博　谷口　心斗	2
万葉	西浦　航輝　木下　拓人	3

武六	永田慎之介　木越琉次郎	4
武二	水上　友翔　久保　皓雅	5
武二	生田しゅうすけ　石本　翔太	6
武三	吉本 拓史　下村 成輝	7

武三	小形 勇仁　黒澤 篤司	8
武三	山田 琉斗　夏目 大也	9
武一	大友　滉斗　中村　駿	10
武二	森岡　勇天　田中　悠登	11

武三	天勝 涼介　宇野 聡一郎	12
武六	岩之谷真斗　上川　拓巳	13

武二	加藤　輝大　宮﨑　智己	14
武二	山田　莉央　濵野　海音	15

万葉	櫛部　海斗　清水　陸	16
武二	堤　孝太郎　笹田　尚志	17

武一	渡部　聖大　佐々木翔吾	18
武六	山口　雅也　野村　知音	19

武一	堀川　利樹　榎　怜央	20
武三	宇野 裕貴　吉田 昇寛	21
武三	渡邉　匠　佐藤 生朋	22
武六	岩瀬　将暉　木越　琢巳	23

武二	南山　志人　井上　大稀	24
万葉	山田　悠太　岡部　優輝	25
武六	小倉　一成　笠島　海音	26
万葉	池田　裕哉　横越谷　圭	27
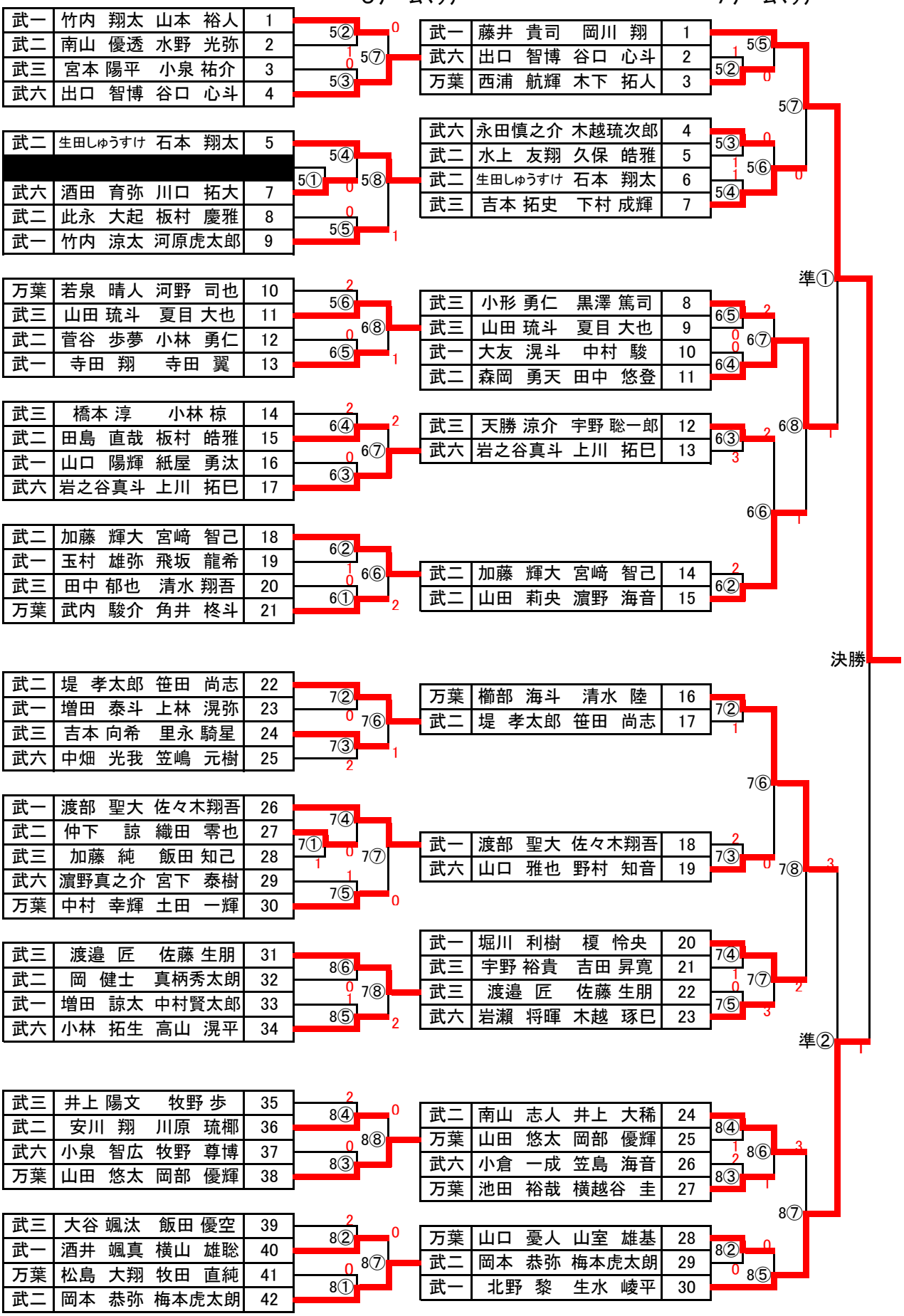
万葉	山口　憂人　山室　雄基	28
武二	岡本　恭弥　梅本虎太朗	29
武一	北野　黎　生水　崚平	30