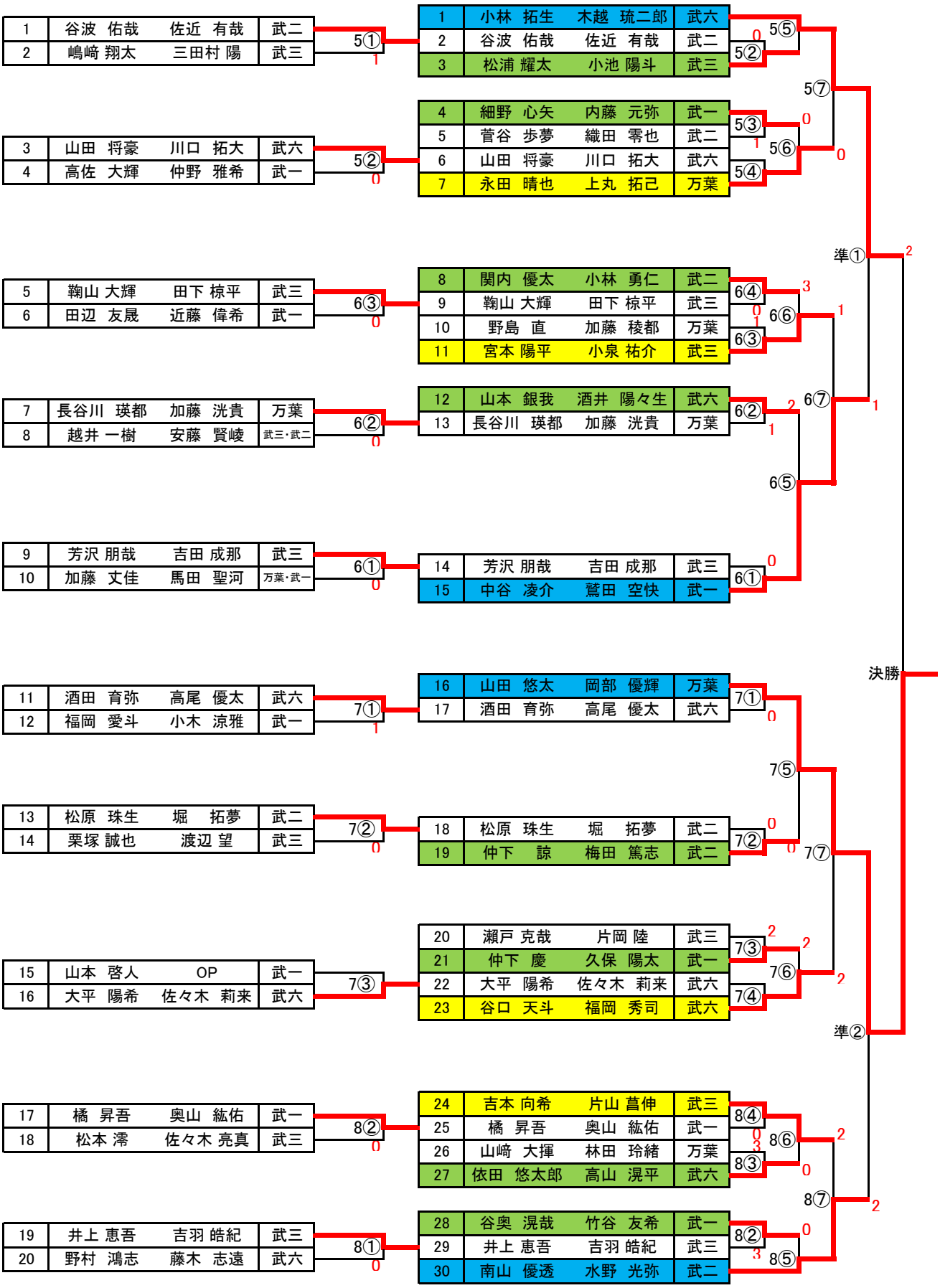ソフトテニス個人戦組み合わせ【男子】